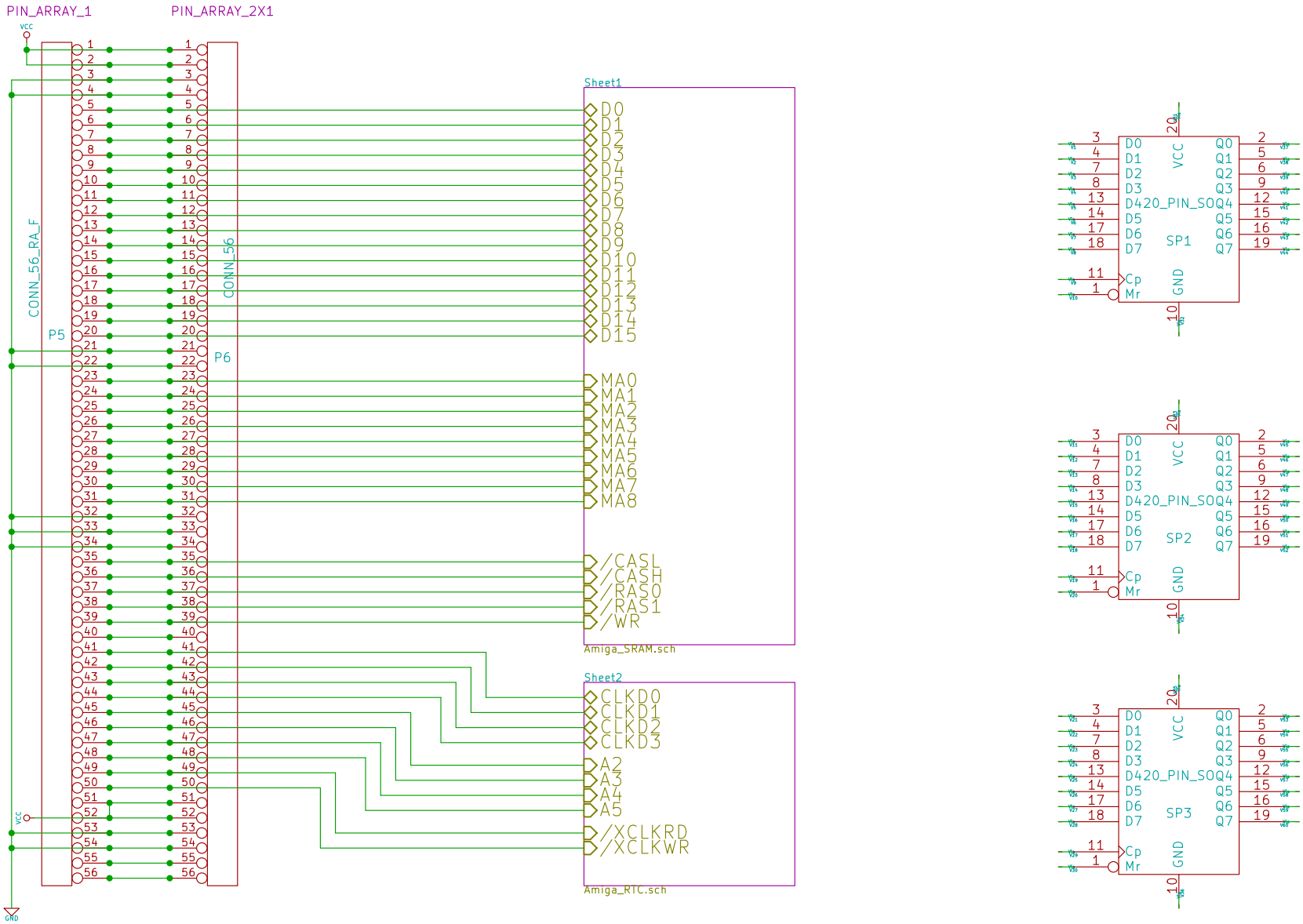
PIN_ARRAY_1
PIN_ARRAY_2X1
VCC
CONN_56_RA_F
P5
CONN_56
P6
GND
Sheet1
D0
D1
D2
D3
D4
D5
D6
D7
D8
D9
D10
D11
D12
D13
D14
D15
MA0
MA1
MA2
MA3
MA4
MA5
MA6
MA7
MA8
/CASL
/CASH
/RAS0
/RAS1
/WR
Amiga_SRAM.sch
Sheet2
CLKD0
CLKD1
CLKD2
CLKD3
A2
A3
A4
A5
/XCLKRD
/XCLKWR
Amiga_RTC.sch
D420_PIN_SO
SP1
SP2
SP3
Cp
Mr
Q0
Q1
Q2
Q3
Q4
Q5
Q6
Q7

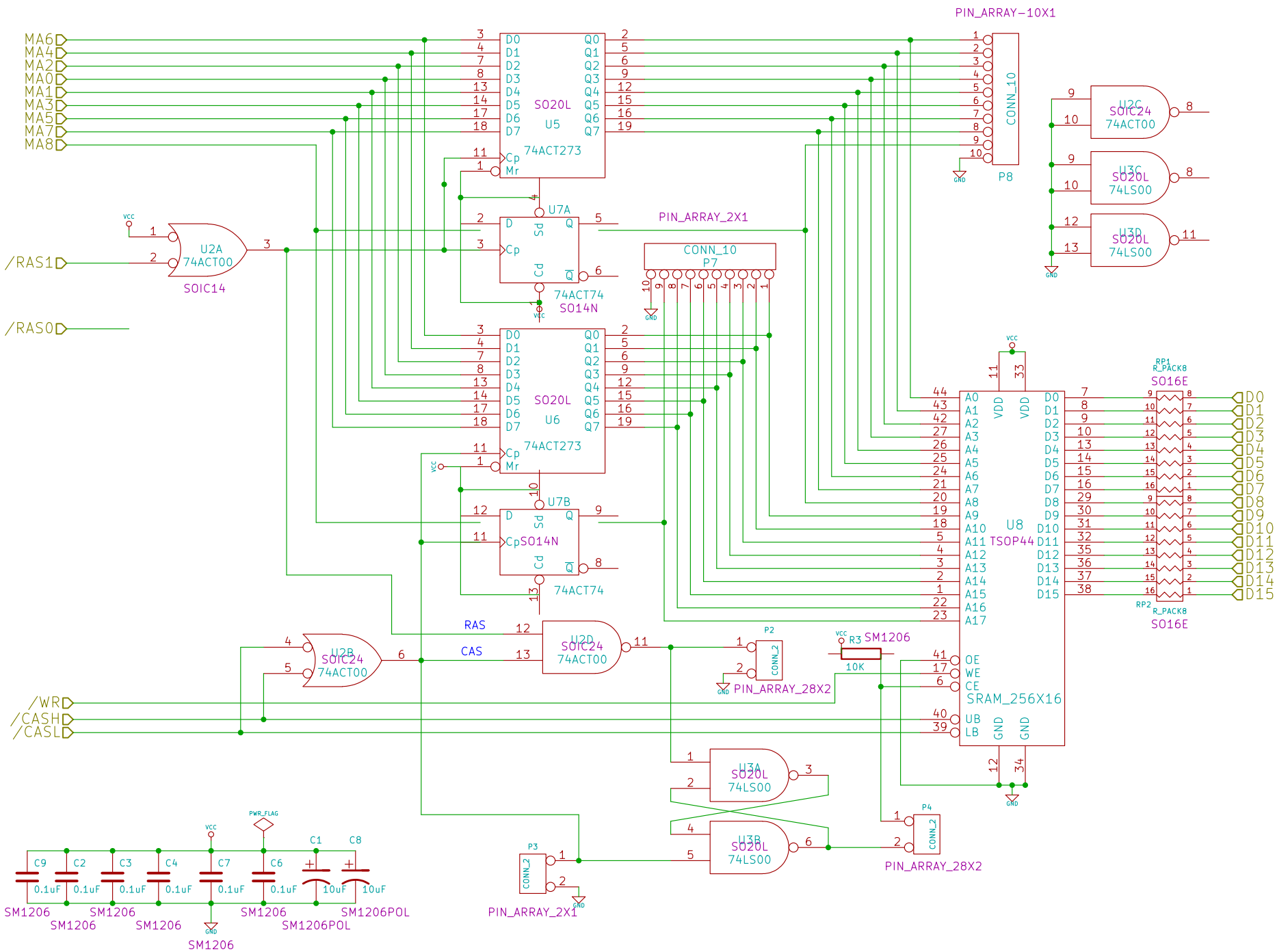
MA6
MA4
MA2
MA0
MA1
MA3
MA5
MA7
MA8
/RAS1
/RAS0
/WR
/CASH
/CASL
U2A
74ACT00
SOIC14
U5
SO20L
74ACT273
U6
SO20L
74ACT273
U7A
U7B
74ACT74
SO14N
PIN_ARRAY_2X1
CONN_10
P7
PIN_ARRAY-10X1
CONN_10
P8
U2C
SOIC24
74ACT00
U3C
SO20L
74LS00
U3D
SO20L
74LS00
U8
TSOP44
SRAM_256X16
RP1
R_PACK8
SO16E
RP2
R_PACK8
SO16E
D0
D1
D2
D3
D4
D5
D6
D7
D8
D9
D10
D11
D12
D13
D14
D15
RAS
CAS
U2B
SOIC24
74ACT00
U2D
SOIC24
74ACT00
P2
CONN_2
PIN_ARRAY_28X2
R3
SM1206
10K
U3A
SO20L
74LS00
U3B
SO20L
74LS00
P4
CONN_2
PIN_ARRAY_28X2
P3
CONN_2
PIN_ARRAY_2X1
C9
C2
C3
C4
C7
C6
C1
C8
0.1uF
10uF
SM1206
SM1206POL
PWR_FLAG
VCC
GND

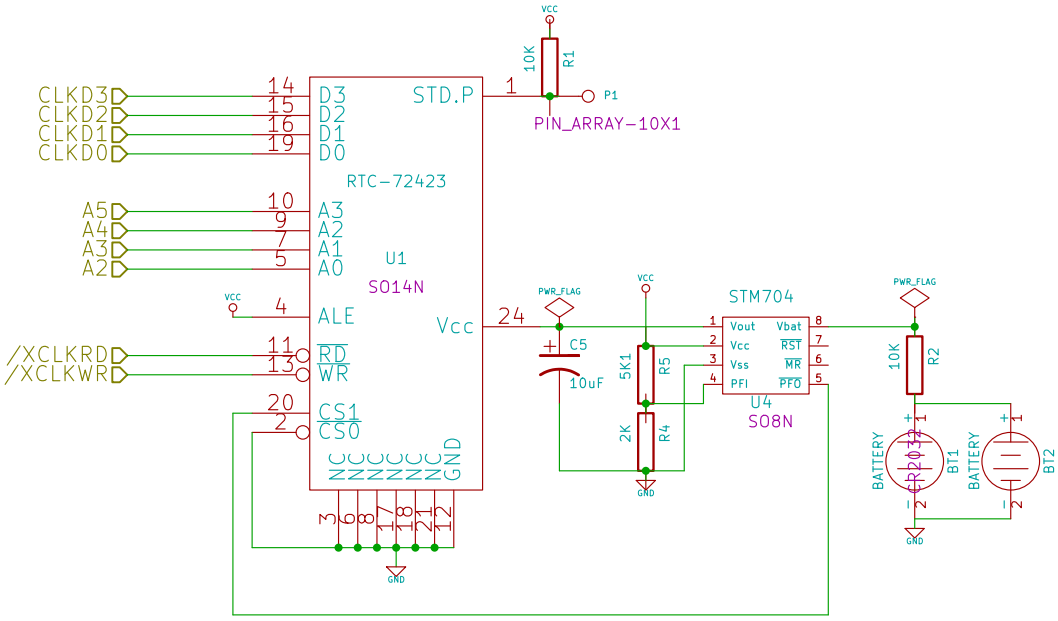
CLKD3
CLKD2
CLKD1
CLKD0
A5
A4
A3
A2
/XCLKRD
/XCLKWR
14
15
16
19
10
9
7
5
4
11
13
20
2
D3
D2
D1
D0
A3
A2
A1
A0
ALE
RD
WR
CS1
CS0
STD.P
RTC-72423
U1
SO14N
Vcc
GND
3
6
8
17
18
21
22
24
1
VCC
10K
R1
P1
PIN_ARRAY-10X1
PWR_FLAG
C5
10uF
5K1
R5
2K
R4
STM704
Vout
Vcc
Vss
PFI
Vbat
RST
MR
PFO
U4
SO8N
R2
BATTERY
BT1
BT2
GND